平面図

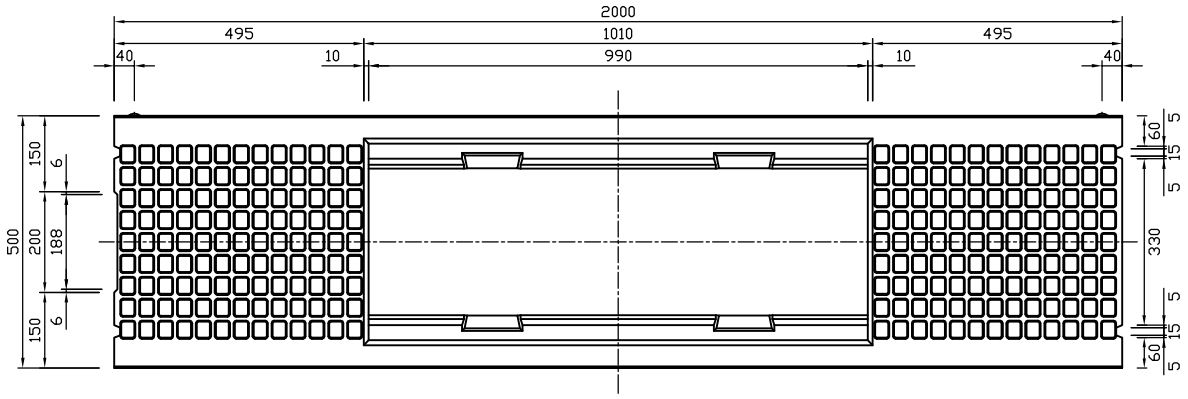

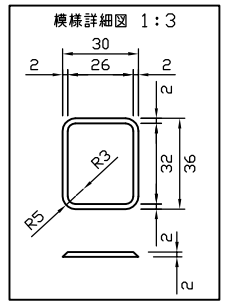

側面図

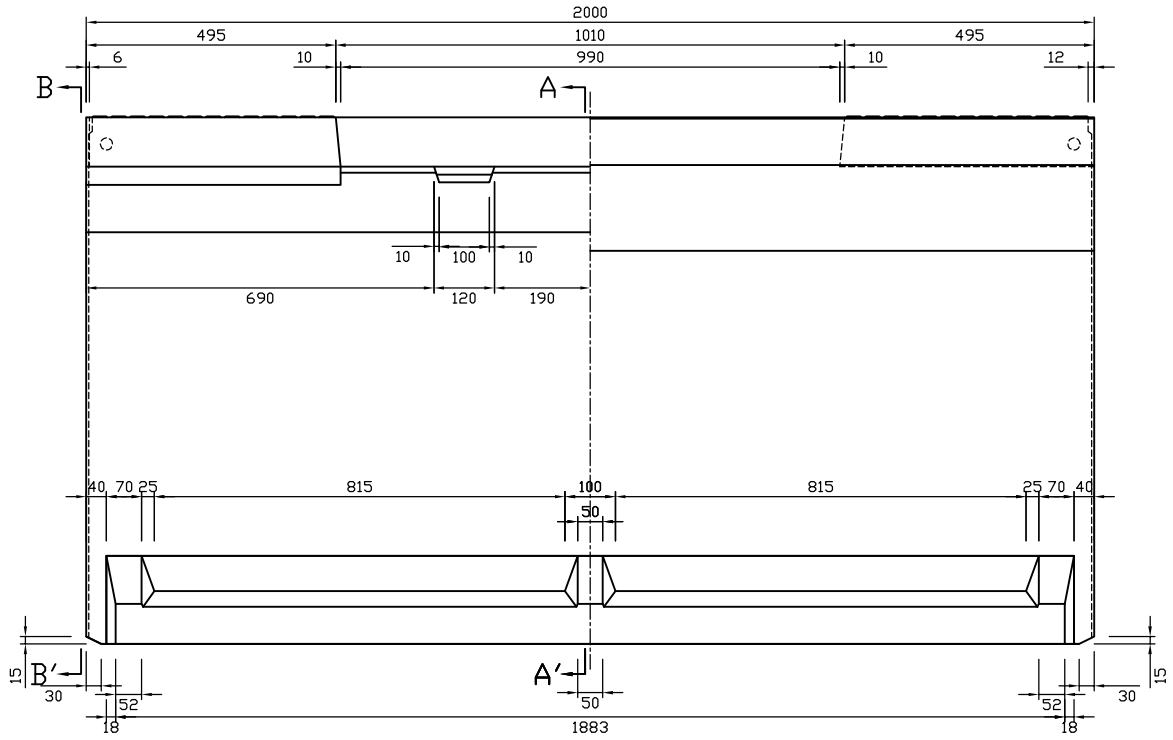

A−A′断面図

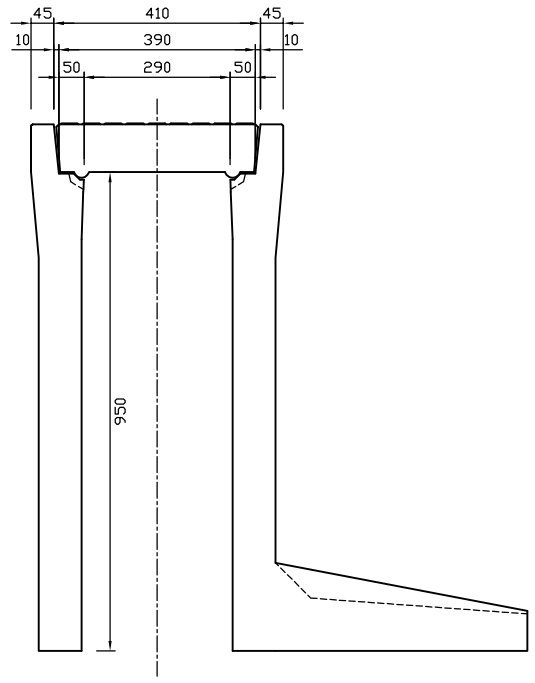

B−B′断面図

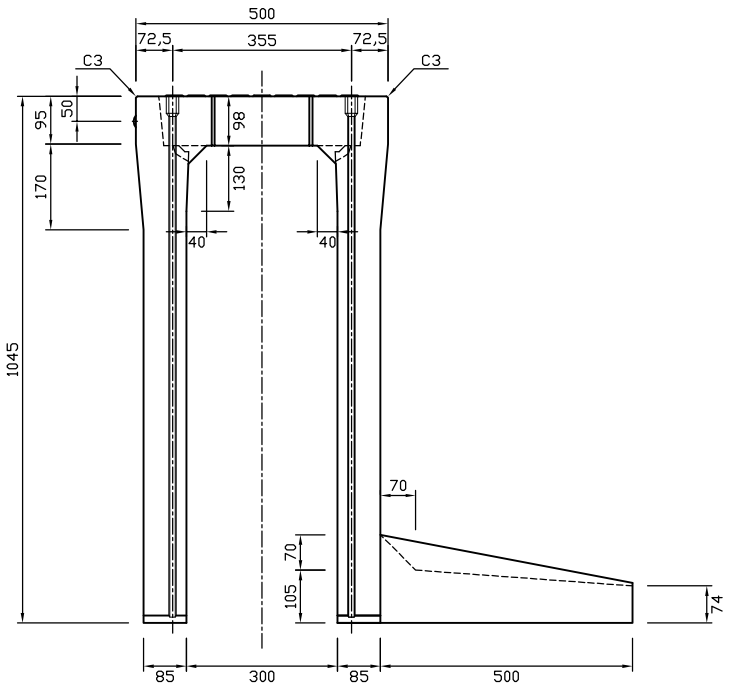

参考重量1125kg

	新生興産株式会社 SHINSEI KOSAN CO.,LTD	製品名	可変側溝（スタンダード土留付）	縮尺	製図	富田	承認			図面番号	
				1:15	日付	08.05.15		変更	日付	氏名	内容
		規格	300×900×2000（500）		検図						
					日付						