側面図

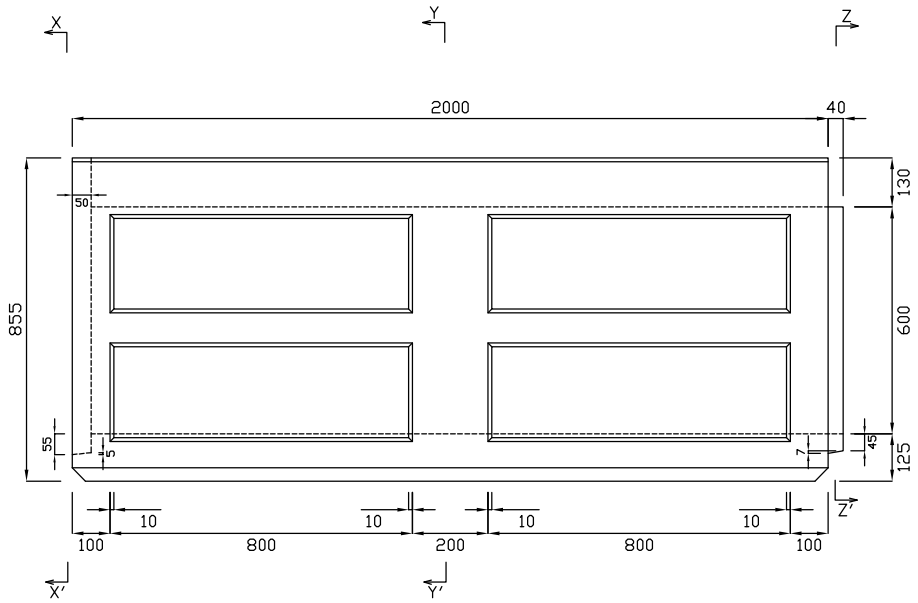

平面図

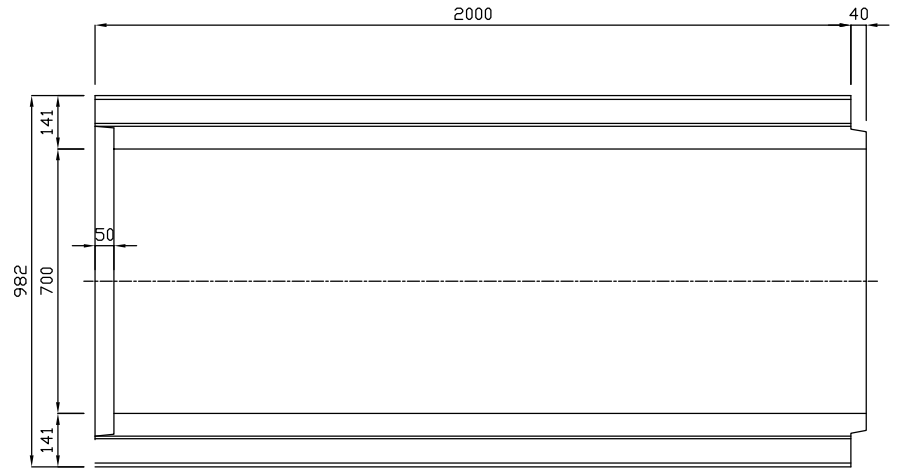

X−X′

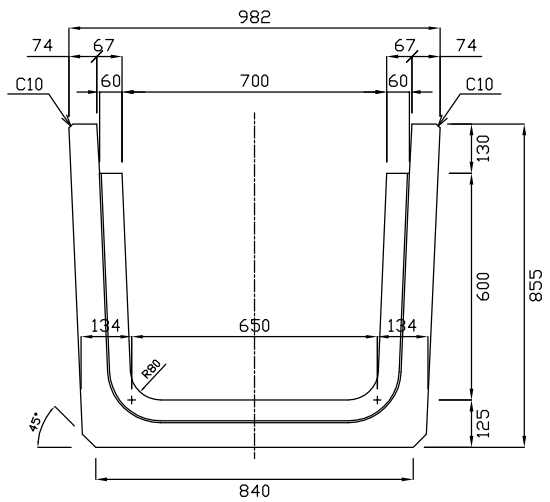

Y−Y′

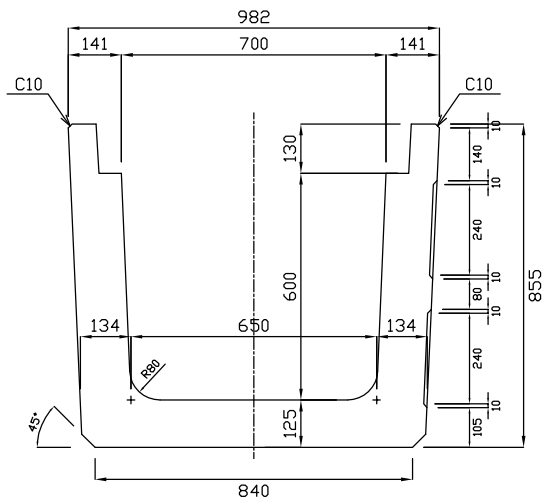

Z−Z′

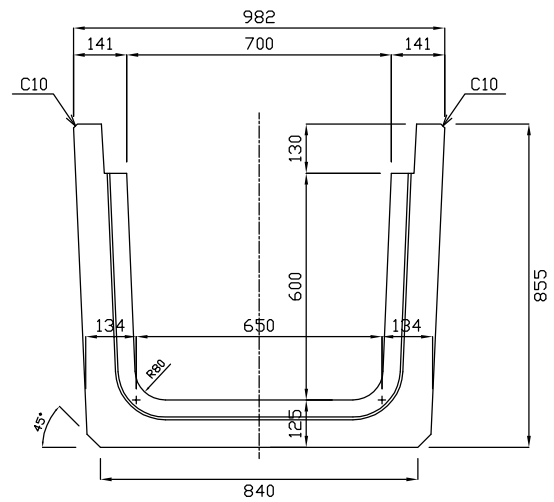

参考重量1396kg

	U形横断水路	縮尺	1:20
規格	700×600×2000		

新生興産株式会社
SHINSEI KOSAN CO.,LTD