側面図

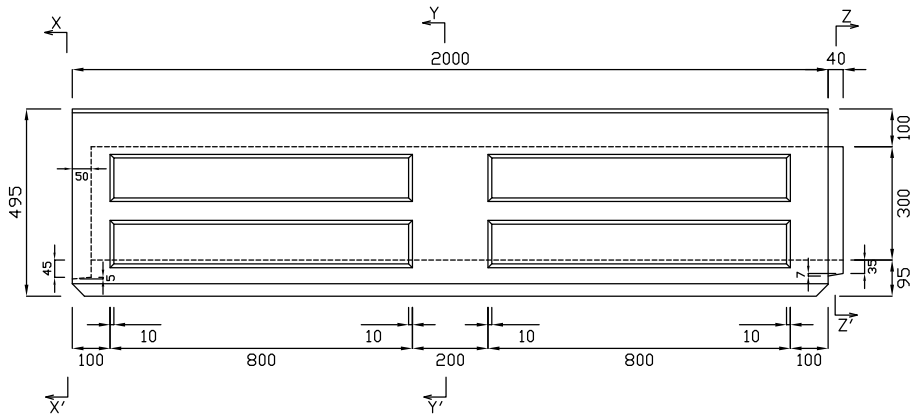

平面図

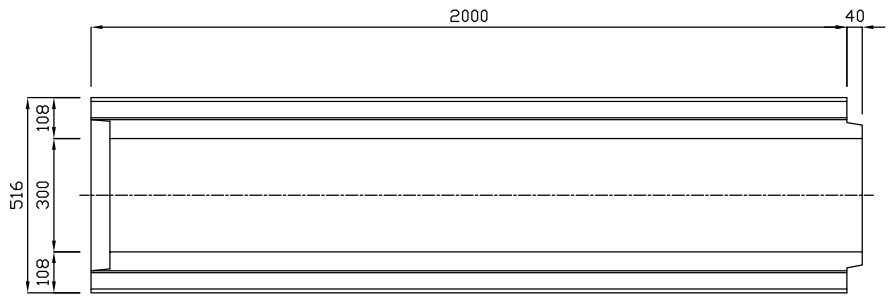

X-X′

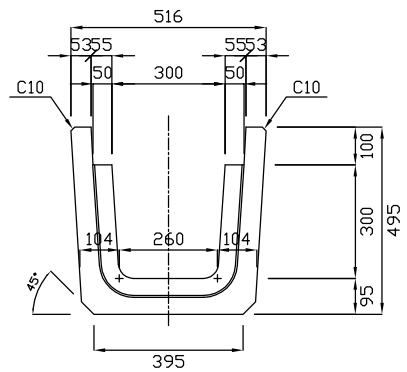

Y-Y′

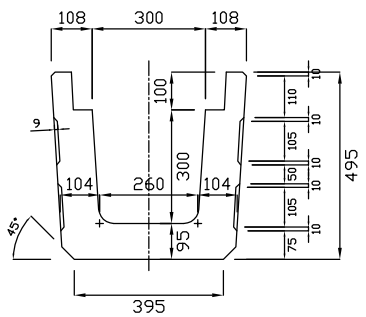

Z-Z′

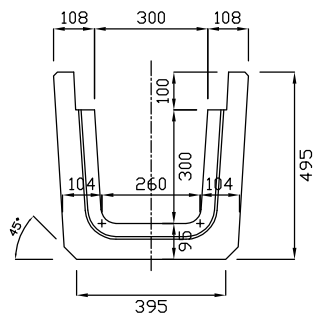

参考重量497kg

製品名	U形横断水路	縮尺	1:20
規格	300×300×2000		

新生興産株式会社
SHINSEI KOSAN CO.,LTD