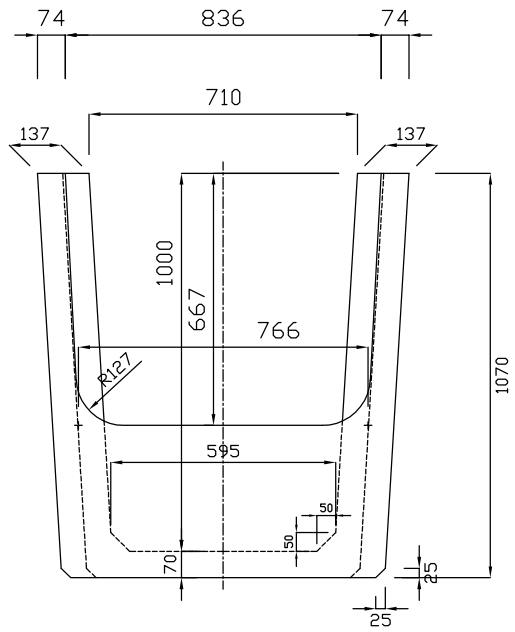

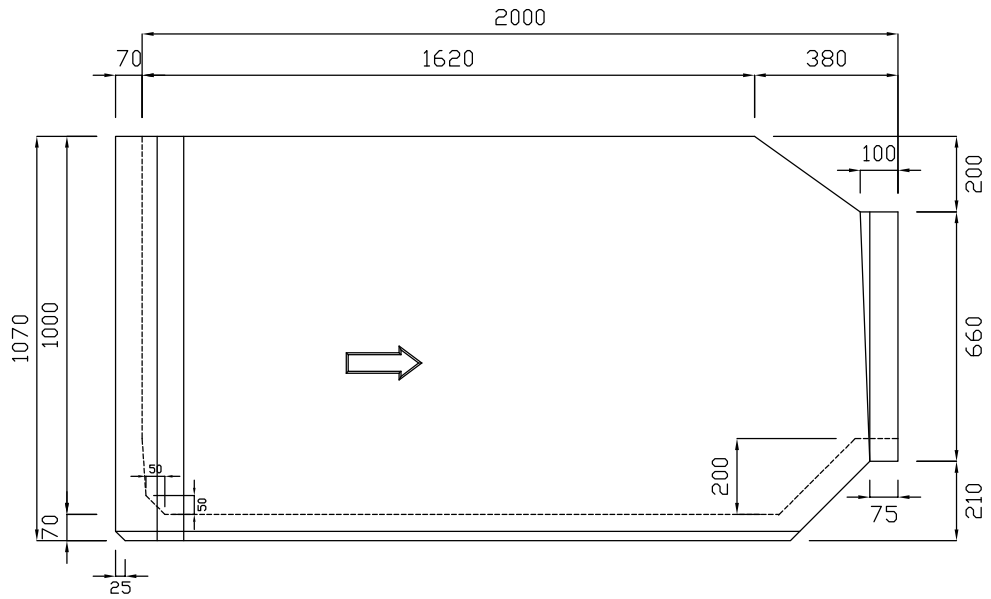

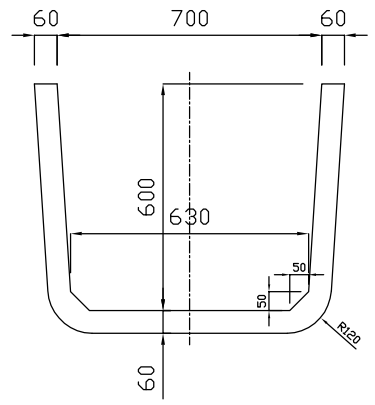

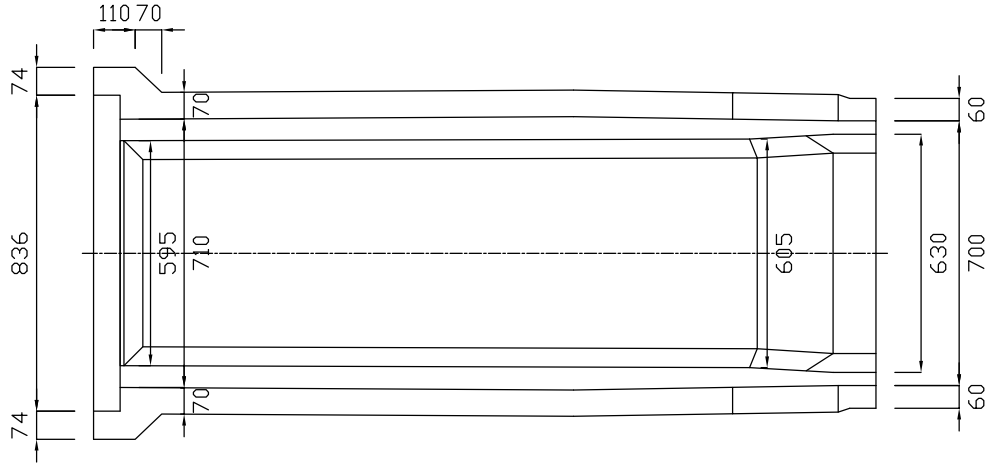

参考質量987kg

製品名	U形水路　落差工	縮尺	1：20
規格	700×600−20H		

新生興産株式会社
SHINSEI KOSAN CO.,LTD