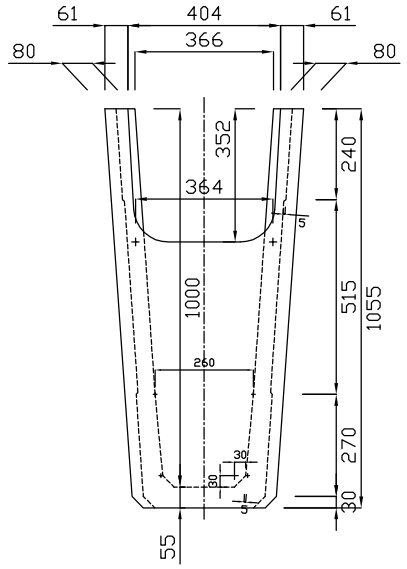


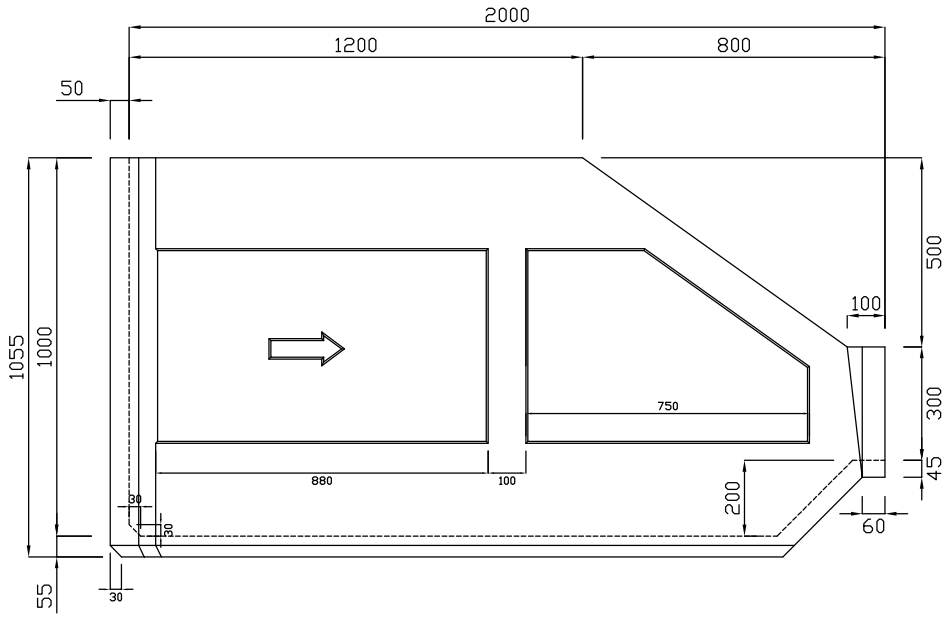


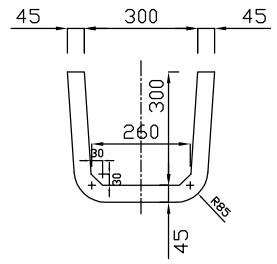


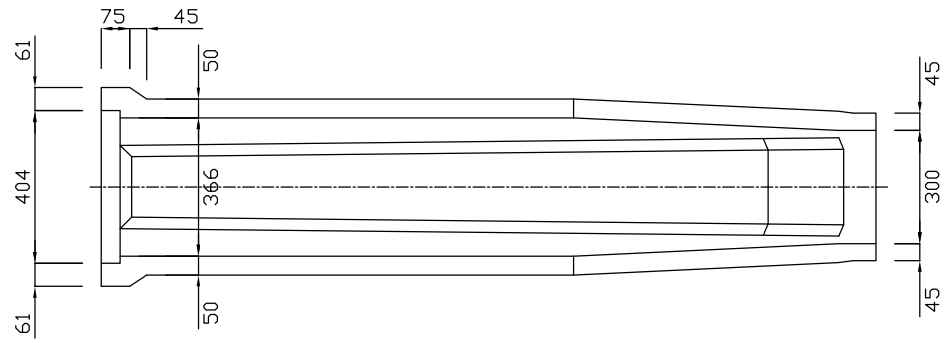


参考質量523kg

| | | | |
|---|---|---|---|
| 製品名 | U形水路　落差工 | 縮尺 | 1：20 |
| 規格 | 300×300　50H | | |

新生興産株式会社
SHINSEI KOSAN CO.,LTD